2020

ÜRÜN KATALOĞU
PRODUCT CATALOGUE

AYPEN®

Alüminyum Plastik Doğ. Sist. San. Tic. Ltd. Şti.

İÇİNDEKİLER / INDEX

Hakkımızda / About Us 2-3
Veranda / Patio 4-7
Kış Bahçesi / Winter Garden 8-11
Alüminyum Kapı ve Pencere Sistemleri / Alu. Door & Window Systems 12-15
Alüminyum Katlanır Sistemler / Aluminum Folding Systems 16-17
Alüminyum Sürme Sistemleri / Aluminum Sliding Systems 18-21
Cam Sistemleri / Glass Systems 22-25
Giyotin Cam Sistemleri / Guillotine Systems 26-27
Özel Uygulamalar / Special Applications 28
Pergola Sistemleri / Pergola Systems 29-31
Biyoklimatik Sistem / Bioclimatic System 32-33
Fotoselli Kapı Sistemleri / Automatic Door Systems 34
Tavan Zip Perde / Ceiling Zip Curtain 35
Zip Perde / Zip Curtain 36
Mafsallı Tente / Articulated Awning 37
Pencere Tente / Window Awning 37
Panjur Sistemleri / Shutter Systems 38-39
Cephe Sistemleri / Facade Systems 40-43
Ofis Bölme Sistemleri / Office Partition Systems 44-47
Cam Kanal Sistemleri / Glass Channel Systems 48-49
Korkuluk Sistemleri / Railing Systems 50-51
Alüminyum Panel Kapı / Aluminum Panel Door 52-53
PVC Kapı ve Pencere Sistemleri / PVC Door & Window Systems 54-55

HAKKIMIZDA / ABOUT US

1991 yılında alüminyum doğrama , panjur üretimiyle AK-TEK alüminyum adıyla Ümraniye'de kurulmuştur. Sektördeki gelişmeleri yakından takip eden firmamız 1996 yılında makina parkurunu son teknoloji ile yenileyerek hem kapasitesini artırmış, ürün çeşidini ve kalitesini yükseltmiştir . Aynı yıl pvc doğrama üretiminede başlamıştır. 2000 yılında kurumsal çalışmalarını tamamlayarak AYPEN Alüminyum Plastik Doğrama Sistemleri San. Tic. Ltd. Şti. adını almıştır. 2010 yılında tasarımı kendisine ait olan ilk veranda sistemiyle kış bahçesi üretimine başlanmıştır.

Firmamız Ümraniye Merkez/Ofis ve Beykoz/Fabrika ile toplam 1450 m^2 alanıyla alüminyum kış bahçesi, kapı ve pencere üretim merkezi haline gelmiştir.

İmalatını yaptığı ürünlerin en iyisini üretmek düşüncesiyle yola cıkan firmamız uygun fiyat, yüksek kalite ve zamanında yaptığı teslimatlarla sektördeki yerini almıştır.

AYPEN Alüminyum hızla değişen ihtiyaçlara göre üretiği sistemlerin %67'sini başta AB ülkeleri olmak üzere dünyanın dört bir yanına göndermektedir.

Vizyonumuz

Güçlü, güvenilir, yüzü geleceğe dönük...

Temeli insana ve doğaya saygı olan, bireyin doğallığıyla bağını koparmadan modernlik ve teknolojiden üst düzeyde faydalanmasını sağlamak ve bu sayede Yaşam Mimarlığı felsefemizi, tüm dünyaya örnek oluşturacağımızı gözden kaçırmadan yaşam pratiğine aktarmak

Misyonumuz

Aypen ülke ve dünya çapında sahasına giren bütün konularda rekabet edebilecek düzeyde sağlam temeller üzerine oturtulmuş bir büyümeyi hedef edinmiştir. Çağımızın evrensel koşullarına uyumlu bir şekilde ileriye doğru büyümesini gerçekleştirirken, ülke kalkınmasına ve toplumun refahına katkıda bulunan özel sektör kuruluşlarının önde gelenlerinden olmak bir diğer ana hedeftir.

Toplumsal Sorumluluk

Aypen Alm, sektöründe 20 yılı aşkın tecrübesi ile, birbirinden başarılı projelere imza atarken, bu ülkede faaliyet gösteren bir kurum olmanın gerektirdiği sosyal sorumluluk bilincini yitirmemeye özen göstermektedir. Bu anlamda; topluma yararlı, sorunlara çözüm teşkil edebilecek sosyal sorumluluk projelerine imza atmaktadır. Sosyal sorumluluğu kurum kültürünün bir parçası olarak konumlandıran Aypen Alm, bu yöndeki çalışmalarını planlarken, süreklilik ilkesini ön planda tutmaktadır. Sosyal sorumluluğun sürdürülebilir projelerden oluşmasının, geleceğe yönelik sağlanacak fayda açısından önemli olduğuna inanan Aypen Alm , çalışmalarında bu yaklaşımı temel almaktadır. Kurumsal politikası gereği, sadece toplumsal projelerinde sürdürülebilir çevre konusuna odaklanmaktadır.

AYPEN was established in 1991 under the name of AK-TEK aluminum with the production of aluminum joinery and shutters. Our company, which closely followed the developments in the sector, has renewed its production with the latest technology in 1996 and increased its capacity, product variety and quality. In the same year, it started to produce pvc joinery and after completing its corporate structure in 2000, it changed its name to AYPEN Alüminyum. In 2010, AYPEN started winter garden production with its own unique design.
Our company has become an aluminum center for winter garden, door and window production with a total area of 1450 m^2 with its center office in Ümraniye and factory in Beykoz. Our company, which set out with the thought of producing the best of the products, has taken its place in the sector with its affordable prices, high quality workmanship and timely deliveries. AYPEN Aluminum exports 67% of the systems it produces to all over the world, especially to EU countries.

Our vision

Powerful, reliable, facing the future ...
To ensure that the individual enjoys a high level of modernity and technology without breaking the bond with the nature and thus transfer our philosophy of Life Architecture to life practice without overlooking that we will set an example to the whole world.

Our Mission

AYPEN has targeted a growth based on solid foundations that can compete in its field both in the country and worldwide. Another main goal is to be one of the leading private sector organizations that contribute to the country's development and the welfare of the society while maintaining its growth in accordance with the universal conditions of modern day.

Social Responsibility

While AYPEN has been completing successful projects with more than 20 years of experience in its sector, it pays attention not to lose its social responsibility awareness. In this sense; it carries out social responsibility projects that are beneficial to the society. Positioning social responsibility as part of its corporate culture
AYEPN prioritizes the principle of continuity while planning its works in this direction. AYPEN believes that social responsibility actions that consists of sustainable projects have huge importance in terms of future benefits.

VERANDA / PATIO

01 - Oluk Profili

02 - Duvar Profili

03 - Ayak Profili

04 - Ayak Kapak Profili

05 - Taşıyıcı Profili

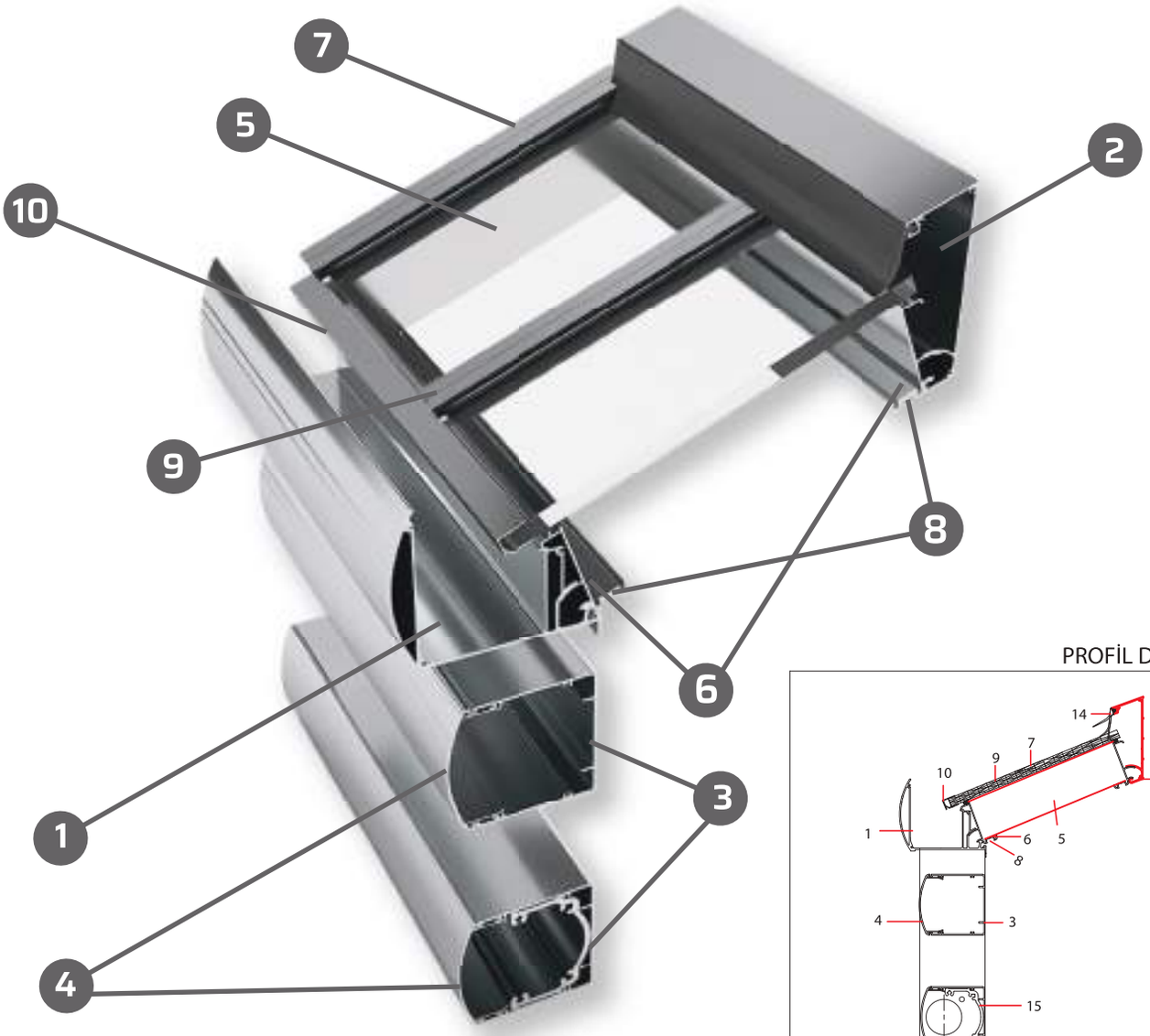

11 - Contalar

PROFİL DETAY

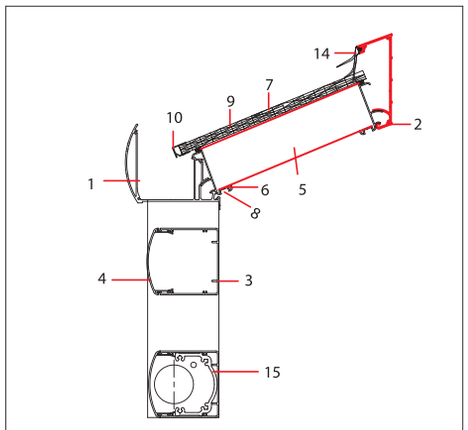

1	OLUK PROFİLİ	7	DİKEY TAŞIYICI YAN KAPAK PROFİLİ
2	DUVAR PROFİLİ	8	AÇI KAPAK PROFİLİ
3	AYAK PROFİLİ	9	DİKEY TAŞIYICI ORTA KAPAK PROFİLİ
4	AYAK KAPAK PROFİLİ	10	POLİKARBON PROFİL
5	DİKEY TAŞIYICI PROFİL	14	CONTA
6	AÇI PROFİLİ	15	ANKRAJ

06 - Acı Profili

07 - Yan Kapak Profili

08 - Acı Kapak Profili

09 - Orta Kapak Profili

10 - Polikarbon Profili

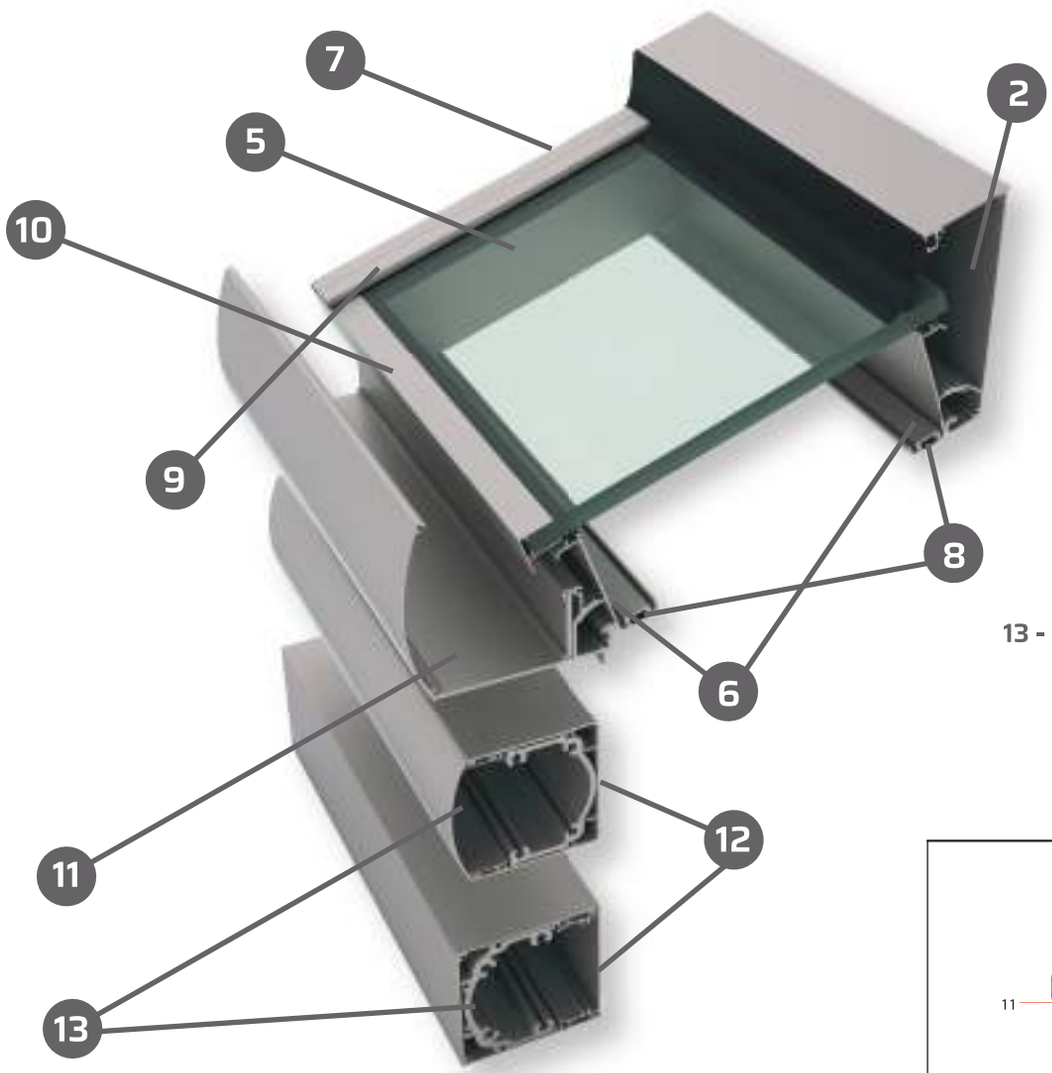

11 - Eko Oluk Profil

12 - Eko Ayak Profil

13 - Eko Ayak Kapak Profili

PROFİL DETAY

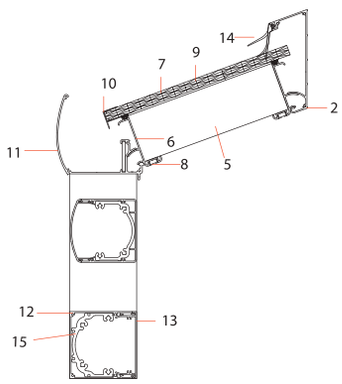

11	EKO OLUK PROFİLİ	7	DİKEY TAŞIYICI YAN KAPAK PROFİLİ
2	DUVAR PROFİLİ	8	AÇI KAPAK PROFİLİ
12	EKO AYAK PROFİLİ	9	DİKEY TAŞIYICI ORTA KAPAK PROFİLİ
13	EKO AYAK KAPAK PROFİLİ	10	POLİKARBON PROFİL
5	DİKEY TAŞIYICI PROFİL	14	CONTA
6	AÇI PROFİLİ	15	ANKRAJ

Tamamlayıcı Ürünler / Complementary Products

Su Süzgeci

Angaraj

F Profili

Oluk Kapak

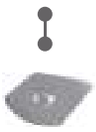

Yatay Bağlantı

Oluk Dilatasyon

Spot Lamba

VERANDA / PATIO

KIŞ BAHÇESİ / WINTER GARDEN

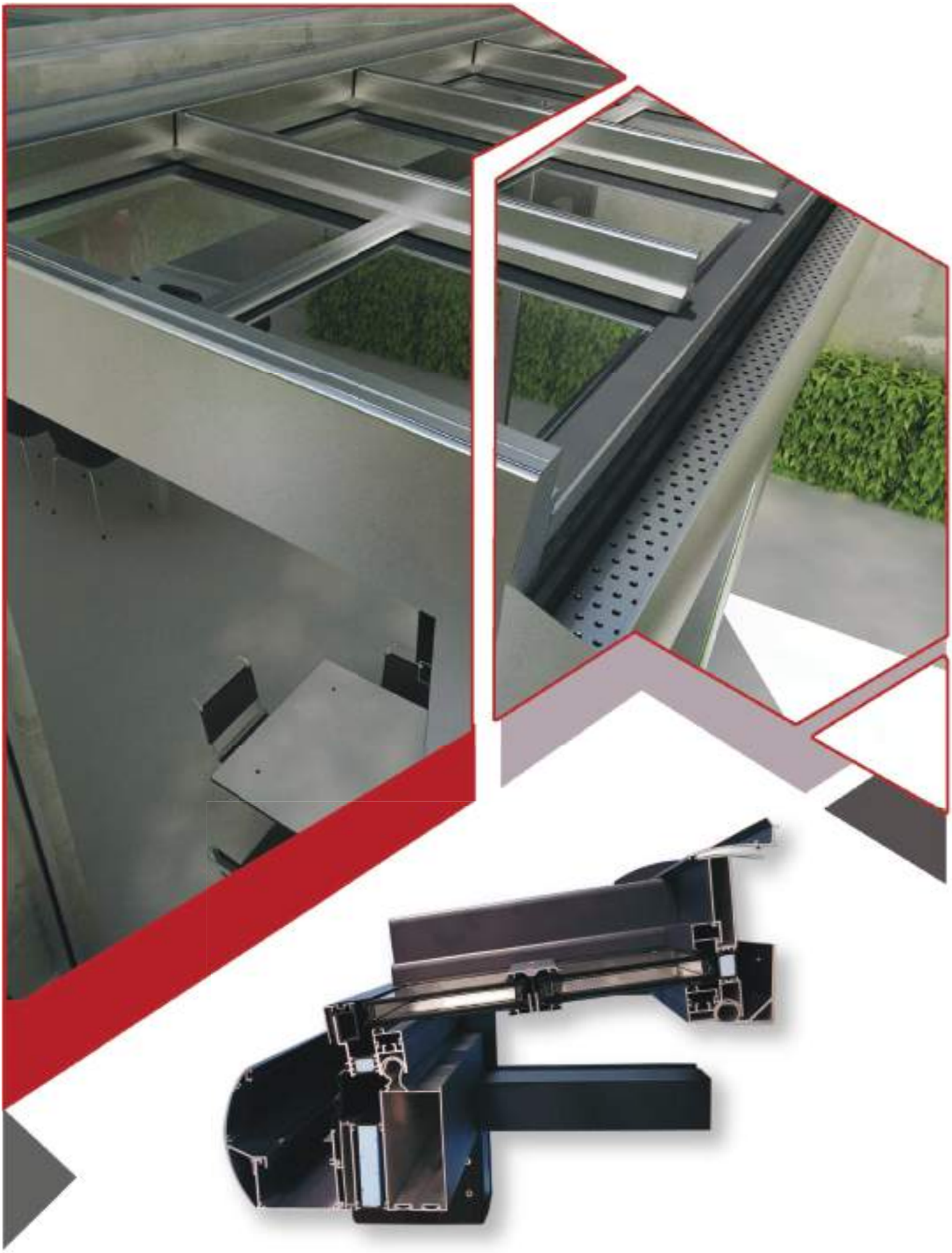

KIŞ BAHÇESİ / WINTER GARDEN

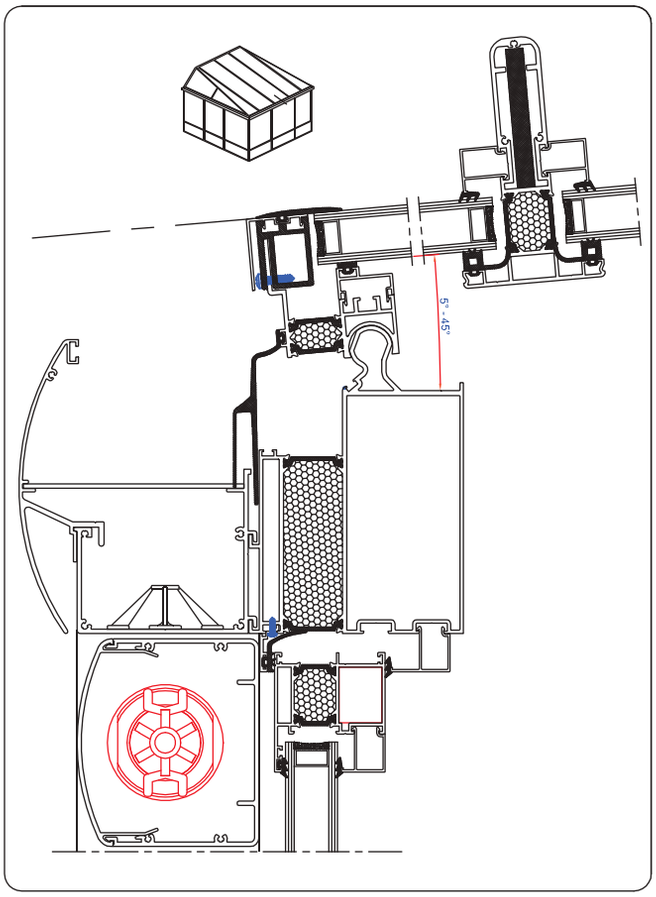

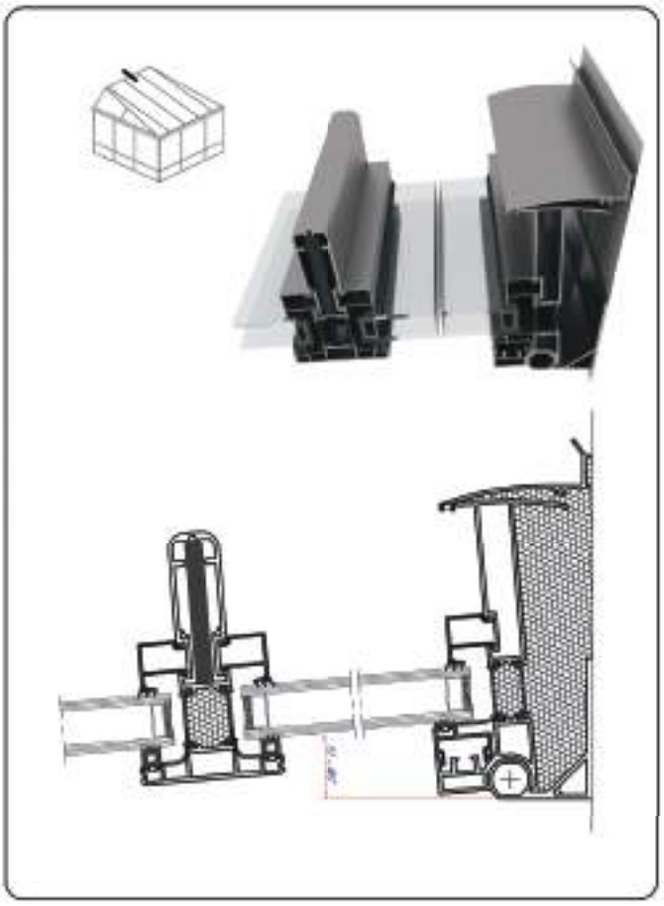

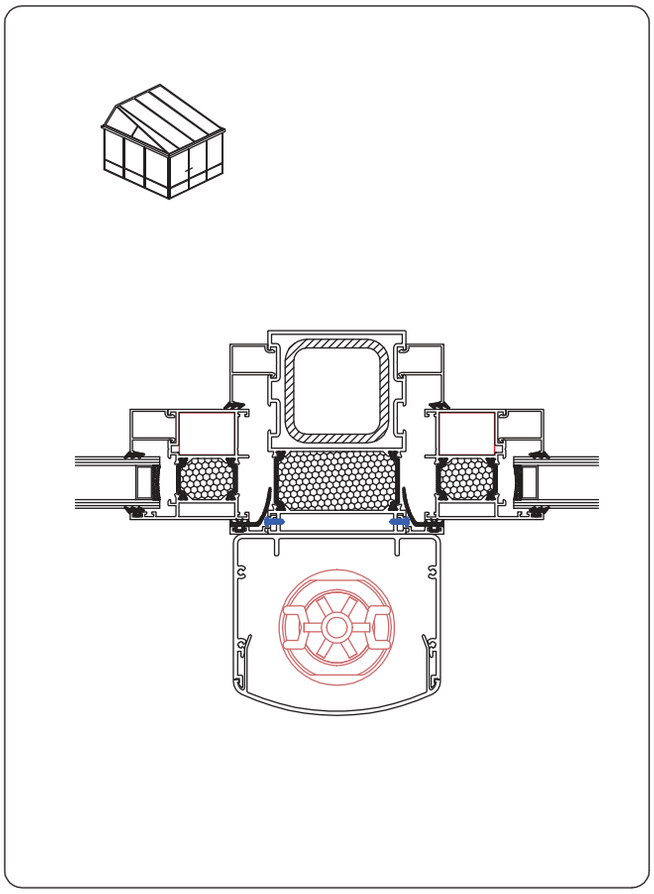

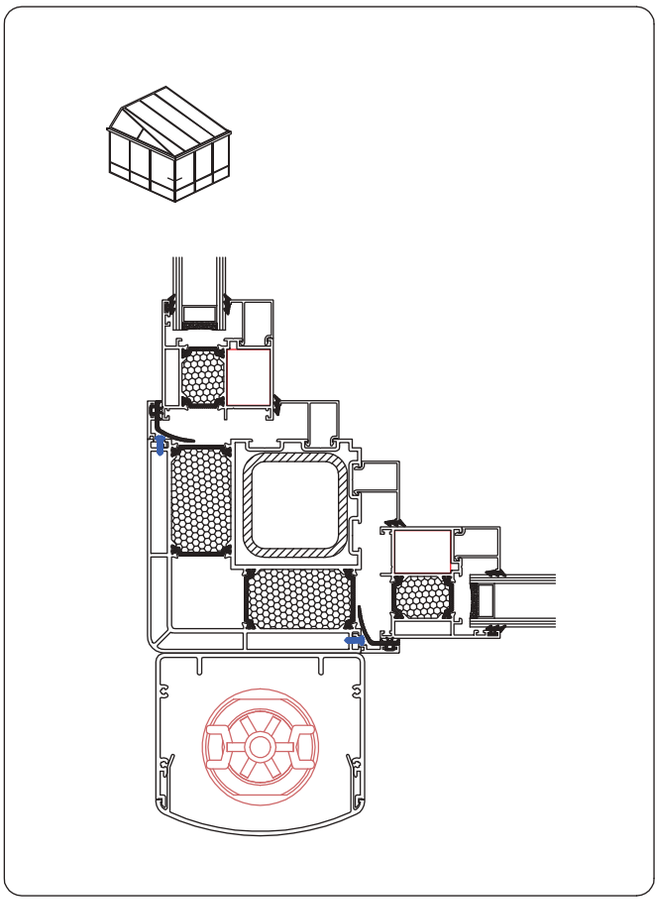

KIŞ BAHÇESİ / WINTER GARDEN

ALÜ. KAPI VE PENCERE SİSTEMLERİ / ALU. DOOR & WİNDOW SYSTEMS

WD 55

- Isı yalıtımsız kapı ve pencere sistemleri
- Gövde derinliği: 55 mm
- Dar ve geniş alın alternatif profilleri
- 4 mm ile 39 mm arası cam çıtası desteği
- Çift eksen mekanizma kullanma imkanı
- Pres köşe ile bağlantı takozları
- Normal, çift eksen, vasistas, sürme-vasistas,
- dışa açılım, katlanır veya çarpma açılım seçenekleri
- Profile et kalınlığı: 1.3 mm – 2 mm
- Tüm RAL renklerinde QUALICOAT, eloksal seçeneklerinde
- QUALANOD belgeli profil üretimi

- *Uninsulated door and window series*
- *Body depth: 55 mm*
- *Narrow and wide profile options*
- *Glazing bead can be between 4-39 mm*
- *Option to use dual-axis mechanism*
- *Mill finish corner wedges*
- *Regular, dual-axis, transom, sliding, outward, and folding opening options*
- *Wall thickness: 1.3 mm – 2 mm*
- *QUALICOAT and QUALANOD certified productions*

WD 55 Thermo

- Isı yalıtımlı kapı ve pencere sistemleri
- Gövde derinliği: 55 mm
- Profile et kalınlığı: 1.5 mm – 2 mm
- Dar ve geniş alın alternatif profilleri
- 4 mm ile 39 mm arası cam çıtası desteği
- Yanmaz ısı bariyeri alternatifleri
- Pres köşe ile bağlantı takozları
- Normal, çift eksen, vasistas, sürme-vasistas,
- dışa açılım, katlanır veya çarpma açılım seçenekleri
- Tüm RAL renklerinde QUALICOAT, eloksal seçeneklerinde
- QUALANOD belgeli profil üretimi
- EPDM hava, su ve toz sızdırmazlık fitilleri
- Rosenheim ısı test raporu

- *Insulated door and window systems*
- *Body depth: 55 mm*
- *Wall thickness: 1.5 mm – 2 mm*
- *Narrow and wide profile options*
- *Glazing bead can be between 4-39 mm*
- *Fireproof thermal barrier options*
- *Mill finish corner wedges*
- *Regular, dual-axis, transom, sliding, outward, and folding opening options*
- *QUALICOAT and QUALANOD certified productions*
- *Air, water and dust sealing EPDM gaskets*
- *Rosenheim Thermal Transmittance Report*

FD 60 Folding Door

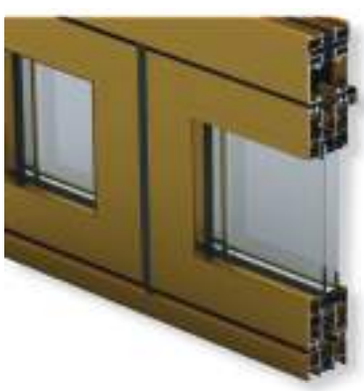

- Kasa genişliği: 60 mm
- Kanat genişliği: 60 mm
- Kanat yüksekliği: 2.60 m'ye kadar
- Kanat ağırlığı: 80 kg'a kadar
- EPDM conta ve kıl fitilleri sayesinde kusursuz yalıtım sağlar.
- Güvenli kullanım, kolay ve rahat hareket özelliği
- Uygulandığın geniş açıklıklarda, açıldığı zaman dış mekanla iç mekanı kesintisiz olarak birleştirme özelliği
- 4-40 mm kalınlığında ısıcam kullanabilme imkanı

- *Frame width: 60 mm*
- *Sash width: 60 mm*
- *Sash height: Up to 2.60 m*
- *Sash weight: Up to 80 kg*
- *Perfect insulation with EPDM gaskets and weather strips*
- *Safe and easy usage allows comfortable movements*
- *Thanks to its folding mechanism, it enables to connect the interior and exterior of the building seamlessly*
- *Able to use double glazing between 4-40 mm thickness*

ALÜ. KAPI VE PENCERE SİSTEMLERİ / ALU. DOOR & WİNDOW SYSTEMS

WD 64 Thermo

- Isı yalıtımlı kapı ve pencere sistemleri
- Kasa ve orta kayıt profil derinliği: 64 mm
- Profil et kalınlığı: 1.5 mm – 2mm
- Dar ve geniş seri profil alternatifleri
- 4mm ile 45 mm arası cam çıtası desteği
- Geniş tasarım adaptör ve diğer bağlantı aksamları
- Yanmaz ısı bariyeri alternatifleri
- Pres köşe ile bağlantı takozları

- *Insulated door and window systems*
- *Frame and mullion profile depth: 64 mm*
- *Wall thickness: 1.5 mm – 2 mm*
- *Narrow and wide profile options*
- *Glazing beam can be between 4-45 mm*
- *Wide design adapters and other connection components*
- *Fireproof thermal barrier options*
- *Mill finish corner wedges*

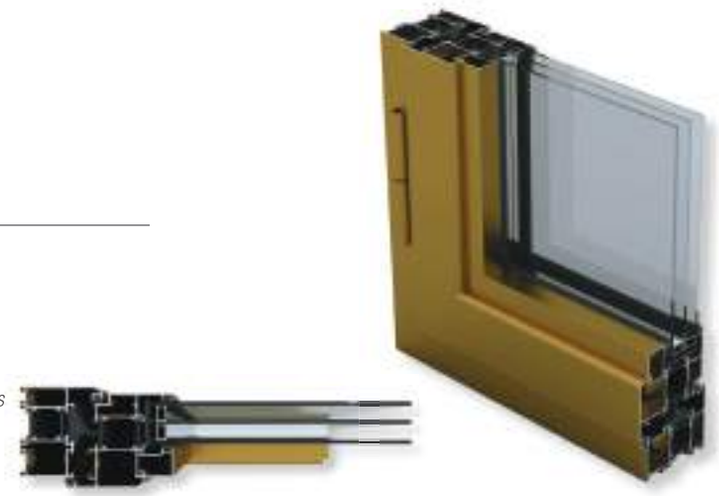

WD 70 Thermo

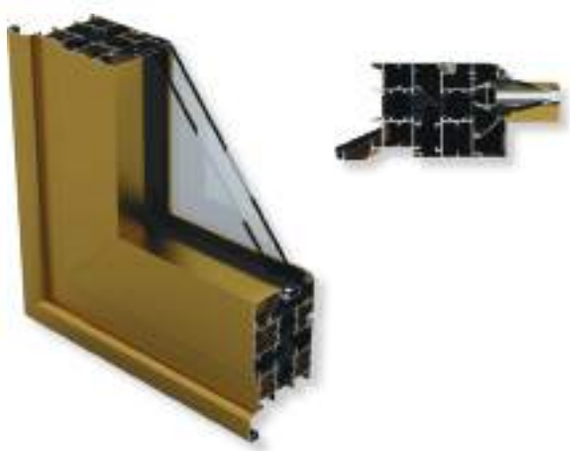

- PVC ve ahşap sistemlerin çift eksen. açılım mekanizmalarını kullanma imkanı
- Özel yalıtım bariyerleri ile artırılmış ısı dayanımı
- 15 mm ve 24 mm poliamit yalıtım köprüsü
- Kasa genişliği: 91 mm'ye kadar
- Kanat genişliği: 77 mm'ye kadar
- 42 mm kalınlığı kadar cam uygulama imkanı

- *Options to use dual-axis mechanisms of PVC and wooden systems*
- *Increased heat resistance with special thermal breaks*
- *15 mm and 24 mm polyamide insulation barriers*
- *Frame width: Up to 91 mm*
- *Sash width: Up to 77 mm*
- *Glazing thickness can go up to 42 mm*

WD 37

- Kapı pencere pivot ve vitrin doğramaları imalatında kullanılan yalıtımsız, ekonomik seridir
- Kasa ve kanat derinliği: 45 mm
- Profil et kalınlığı: 1.2 mm – 1.3 mm
- Cam boşluğu: 4 mm- 28 mm
- Tozluk fitili kullanılır
- İmalat ve uygulaması pratiktir
- Çift eksen mekanizma kullanılır

- *Uninsulated economic series which is mainly used for doors, windows, pivots and storefronts*
- *Frame and sash depth: 45 mm*
- *Wall thickness: 1.2 mm – 1.3 mm*
- *Glass gap: 4 mm – 28 mm*
- *Dust sealing EPDM gaskets*
- *Easy to manufacture and install*
- *Dual-axis mechanism*

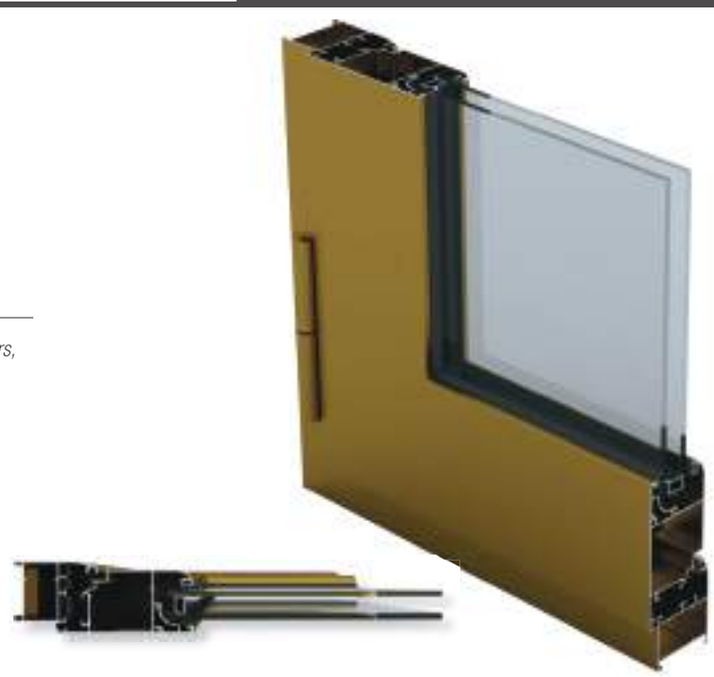

ALÜ. KAPI VE PENCERE SİSTEMLERİ / ALU. DOOR & WİNDOW SYSTEMS

ALÜ. KAPI VE PENCERE SİSTEMLERİ / ALU. DOOR & WİNDOW SYSTEMS

ALÜMİNYUM KATLANIR SİSTEMLER / ALU. FOLDING SYSTEMS

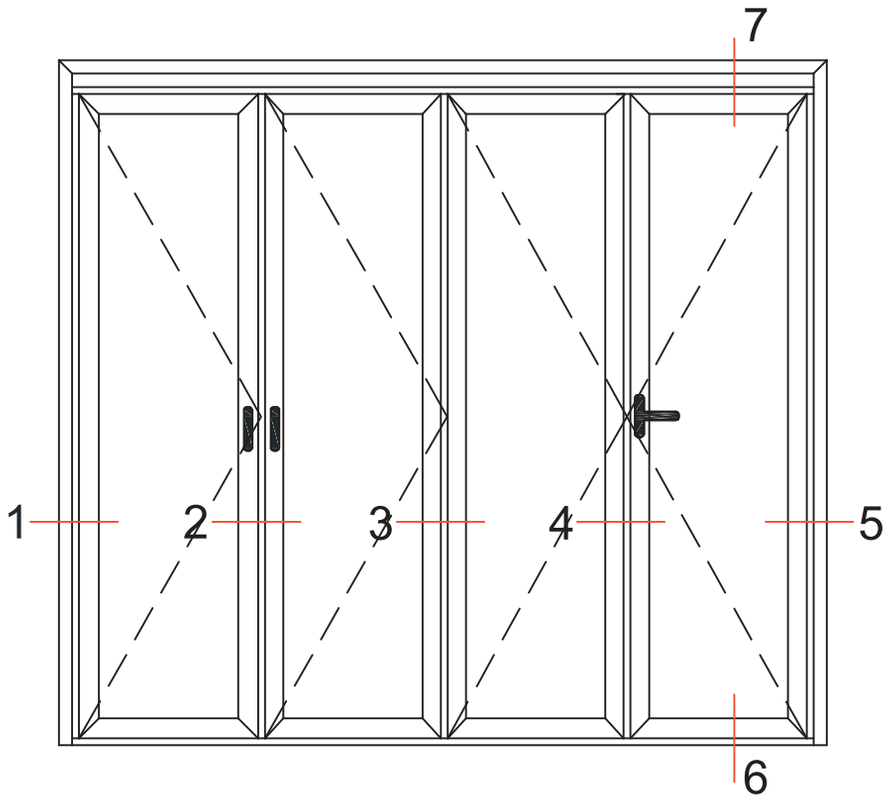

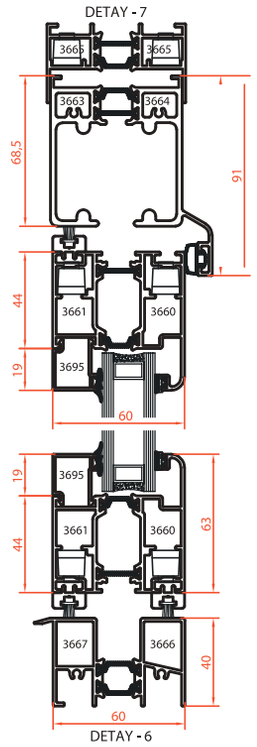

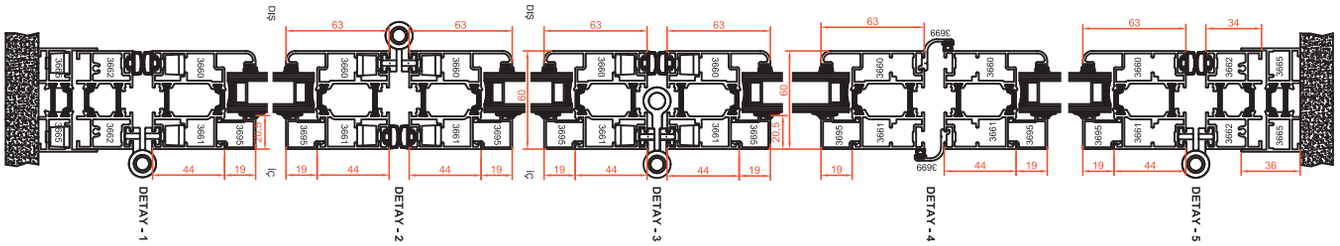

ALÜMİNYUM KATLANIR SİSTEMLER / ALU. FOLDING SYSTEMS

ALÜMİNYUM SÜRME SİSTEMLERİ / ALU. SLIDING SYSTEMS

HS 55

- Geniş açıklıklar için ideal sistem
- Tüm kaldır & sür pencere ve kapı tipleri için tam çözüm olanağı
- Fırça fitilleri yerine kullanılan özel yuvarlak EPDM fitillerle en yüksek hava geçirimsizliği ve ses yalıtımlı seviyesi
- 400 kg'a kadar kanat ağırlığı
- Performansı artıran paslanmaz çelik raylı uygulama
- Birden fazla noktadan yüksek güvenlikli kilit uygulaması
- Otomatik kaldır & sür mekanizma kullanım olanağı
- 12mm ve 20mm poliamit yalıtım köprüsü
- 55 mm kanat genişliği
- 4-39 mm kalınlığa kadar cam uygulama imkanı

- *Ideal system for large openings*
- *A proper solution for all sliding door and window systems*
- *Highest air and sound insulation with special rounded EPDM gaskets instead of regular weather strips*
- *Sash weight: 400 kg*
- *Increased performance with built-in stainless steel rail*
- *High security locks from multiple points*
- *Option to use automatic lift & slide the mechanism*
- *12mm and 20mm polyamide thermal barrier*
- *Sash width: 55mm*
- *Glazing thickness can be between 4-39 mm*

S 38 Thermo

- Orta ve geniş açıklıklar için uygun sistem
- Alternatifli sürme tipleri için ideal çözümler
- Kaliteli kıl fitilleriyle yüksek ısı ve ses yalıtımlı
- 102 kg'a kadar kanat ağırlığı
- 38 mm kanat genişliği(cam çıtalı ve çıtasız olmak üzere)
- 15, 18, 25 mm poliamit yalıtım köprüsü
- 20-22 mm kalınlığa kadar cam uygulama imkanı

- *Suitable for medium and large openings*
- *Ideal solution for all kind of sliding systems*
- *Maximum heat and sound insulation with premium weather strips*
- *Sash weight: Up to 102 kg*
- *Sash width: 38 mm*
- *15, 18, 25mm polyamide insulation barriers*
- *Glazing thickness can go up to 20- 22 mm*

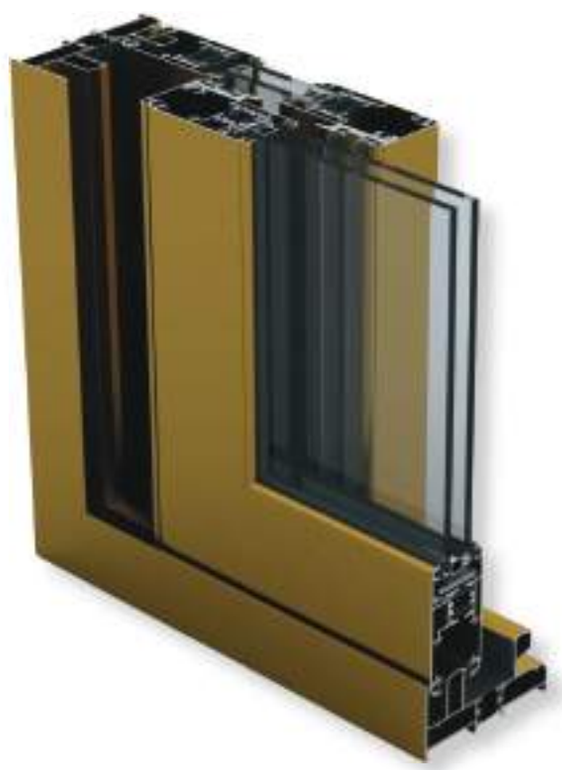

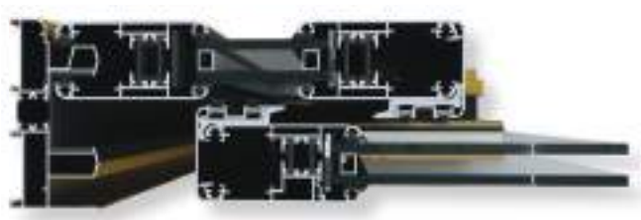

ALÜMİNYUM SÜRME SİSTEMLERİ / ALU. SLIDING SYSTEMS

S 28 - S 32

- Küçük ve orta büyüklüklerdeki açılımlar için uygundur
- Kanat maksimum 75 kg'a kadar ağırlık taşıyabilir
- Hava, ses ve ısı yalıtımları kullanılan fitillerle en yüksek düzeydedir
- Bütün sürme tipleri için uygun çözümler sağlar
- WD 37, WD 45 serilerle ortak kullanma imkânı sağlar
- 28 mm kanat genişliği, 70mm'e kadar pervazlı kasa alternatifleri
- 24 mm kalınlığa kadar cam uygulanabilir

- *Suitable for small and medium openings*
- *Sash weight: Up to 75 kg*
- *High air, sound and heat insulation with gaskets*
- *Provides appropriate solutions for all sliding types*
- *Compatible with WD 37 and WD 45 series*
- *28 mm sash width with 70 mm revealed frame options*
- *Glazing thickness can go up to 24 mm*

TS 45 TUBA

- Çıta kullanılan sürme doğramaları imalatında kullanılan Yalıtımsız alüminyum sürme serisidir.
- Ekonomiktir.
- Kasa derinliği: 100 mm, Kanat derinliği: 45 mm
- Profil et kalınlığı: 1,5 mm - 1.7 mm
- Cam Boşluğu : 4 mm - 20 mm
- İmalatı ve uygulama pratiktir.
- Eklemeli raylı ve kendinden raylı Uygulama imkanı sunar.
- Köşe bağlantıları vida ile montaj.

- *Uninsulated aluminum sliding series used in the manufacturing of sliding joinery that uses lathe.*
- *Il's economical.*
- *Case depth: 100mm, wing depth: 45mm*
- *Profile thickness: 1.5 - 1.7 mm*
- *Glass Gap: 4 mm - 20 mm*
- *Production and applications are practical.*
- *Provides application options of rail and self-railed*
- *Corner connections are mounted jith screws.*

ALÜMİNYUM SÜRME SİSTEMLERİ / ALU. SLIDING SYSTEMS

CAM SİSTEMLERİ / GLASS SYSTEMS

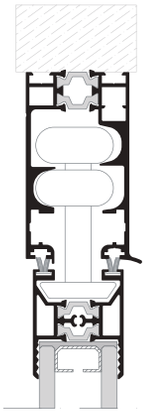

ISI YALITIMLI ISI CAMLI KATLANIR SİSTEMİ

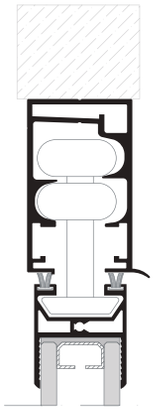

ISI CAMLI KATLANIR SİSTEMİ

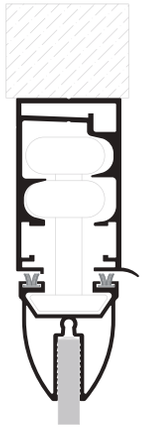

TEK CAMLI KATLANIR SİSTEMİ

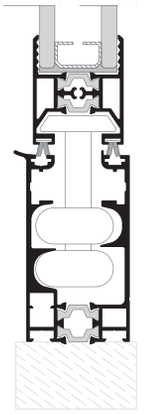

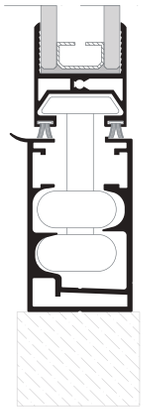

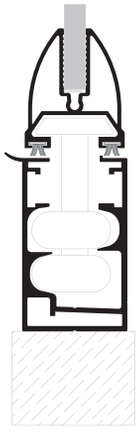

ISI CAMLI VE TEK CAMLI SÜRME SİSTEMİ

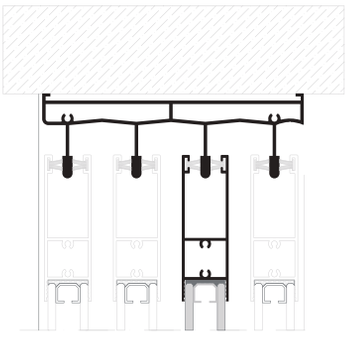

8, 10mm Cam ve
4+12+4mm Isıcam Uygulanabilir
Applicable for 8, 10mm Flat Glass
and 4+12+4mm Double Glass

Ray Profili ve Baza Profli Kesiti
Section Of Rail Profile and Base Profile

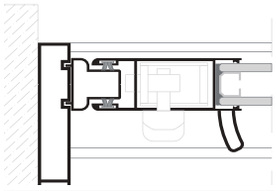

Kilit Karşılık Profili ve
Tek Kollu Profl Kesiti
Section Of Lock
Profile and Mast Profile
With Handle

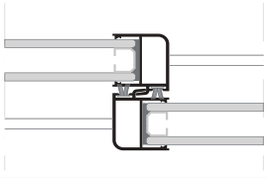

Kenet Profilleri
Birleşim Kesiti
Section Of Joining Two Lath
Clamb Profile

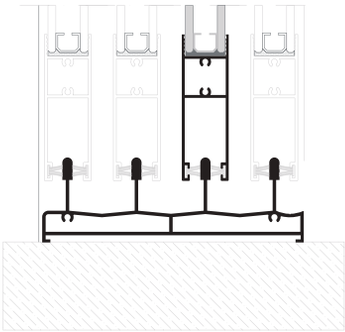

Ray Profili ve Baza Profli Kesiti
Section Of Rail Profile and Base Profile

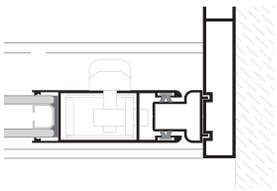

Kilit Profili ve
Kolsuz Dikme Profli Kesiti
Section Of Lock
Profile and Mast Profile

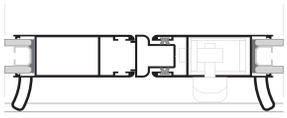

Orta Birleşim Kesiti
Section Of Joining Two
Mast Profiles With Handle

CAM SİSTEMLERİ / GLASS SYSTEMS

GİYOTİN CAM SİSTEMLERİ / GUILLOTINE SYSTEMS

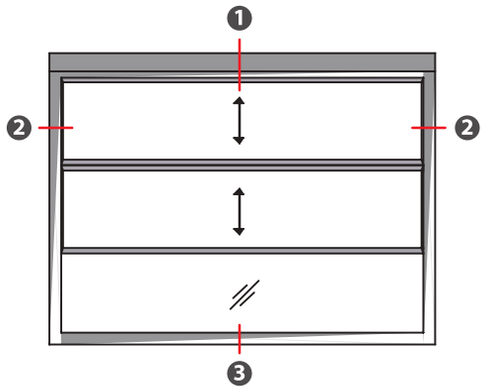

1

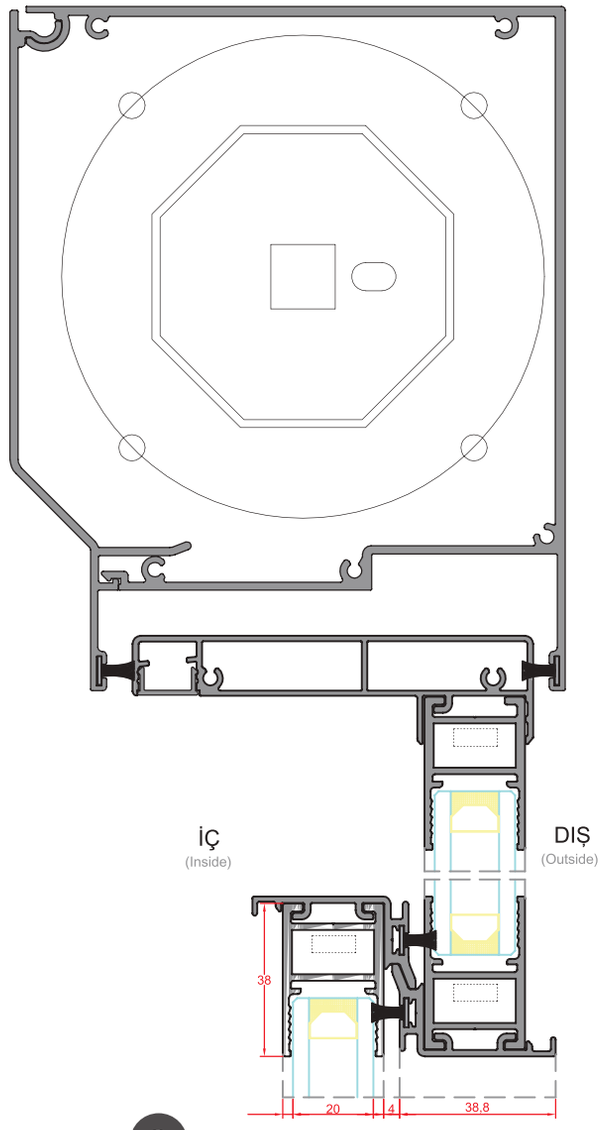

2

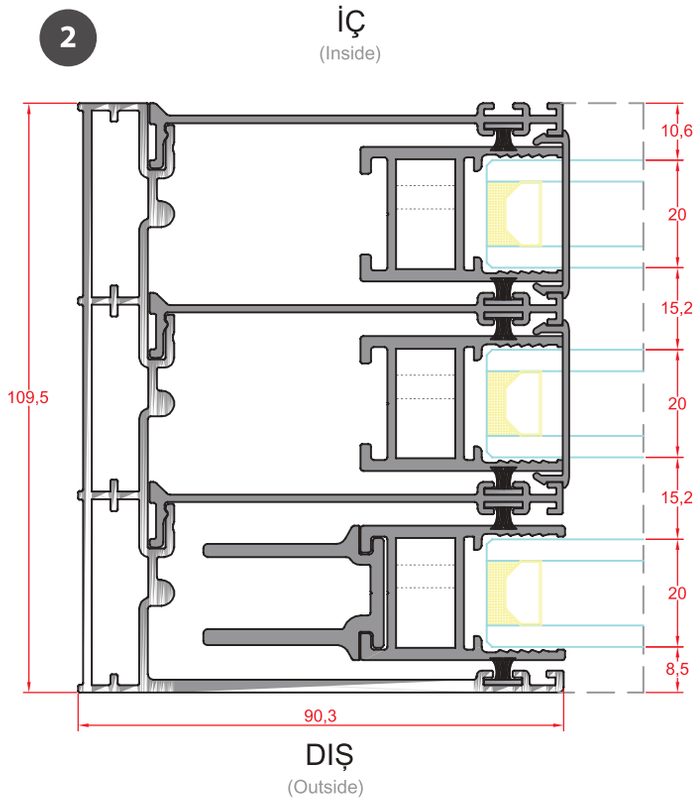

3

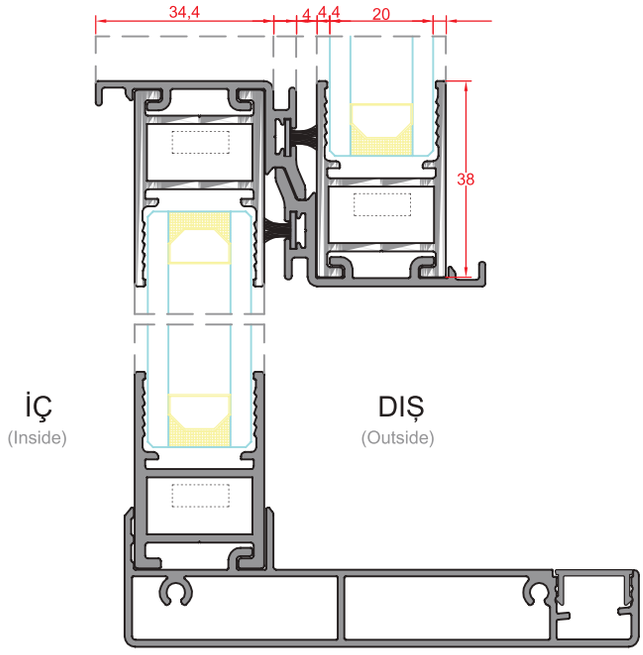

GİYOTİN CAM SİSTEMLERİ / GUILLOTINE SYSTEMS

ÖZEL UYGULAMALAR / SPECIAL APPLICATIONS

Motor

somfy®

Aydınlatma

Kumaş

COMPONENT LIST

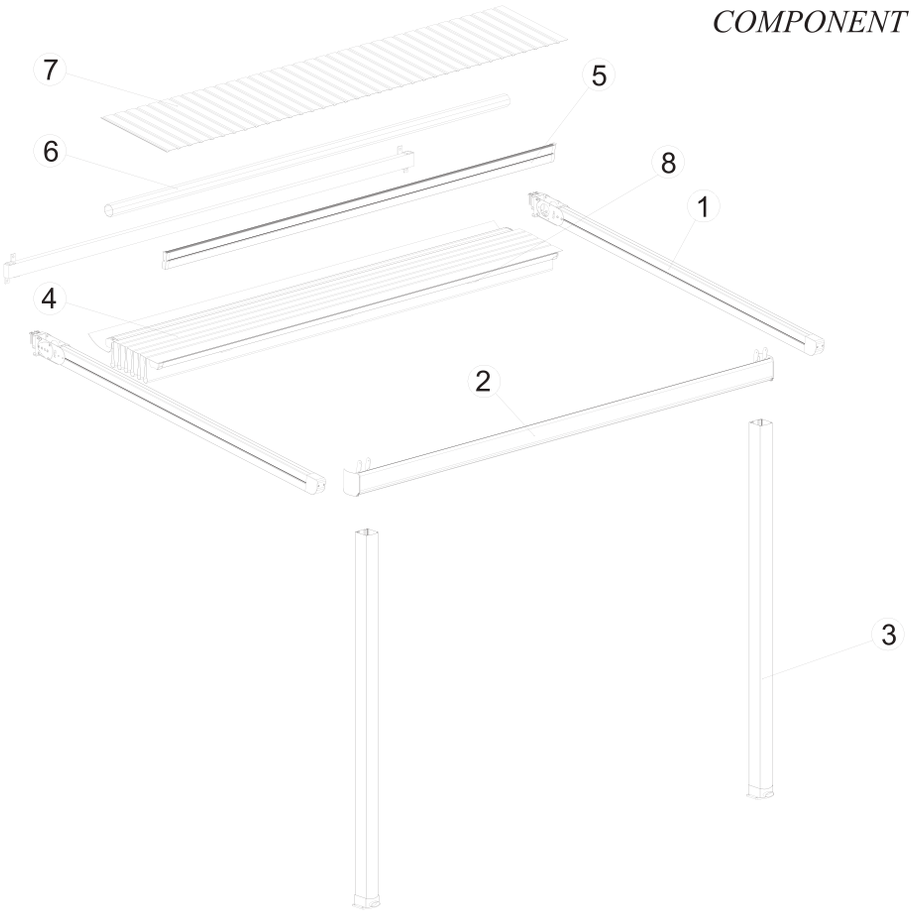

1 RAIL

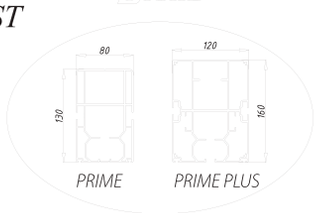

2 GUTTER

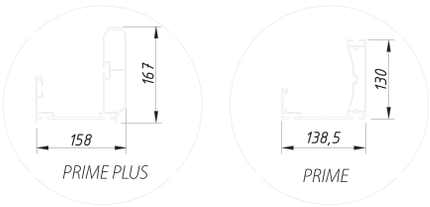

3 PILLAR

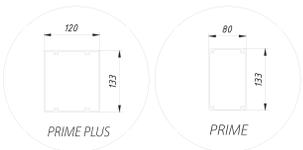

5 ALUMINIUM COVER SUPPORT

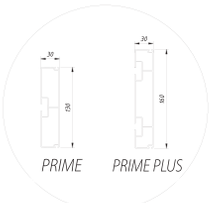

PERGOLA SİSTEMLERİ / PERGOLA SYSTEMS

MADO

BİYOKLİMATİK SİSTEM / BIOCLIMATIC SYSTEM

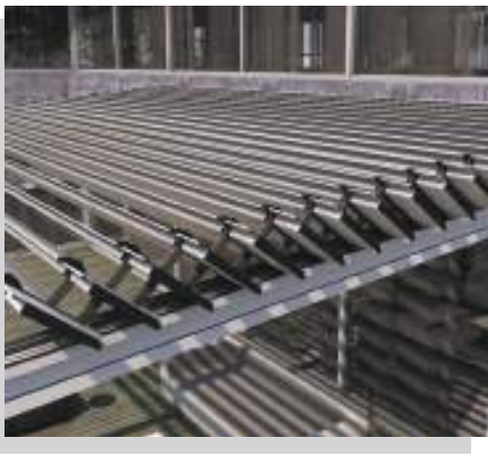

BİYOKLİMATİK SİSTEM / BIOCLIMATIC SYSTEM

FOTOSELLİ KAPI SİSTEMLERİ
AUTOMATIC DOOR SYSTEMS

TAVAN ZİP PERDE / CEILING ZIP CURTAIN

ZİP PERDE / ZIP CURTAIN

MAFSALLI TENTE / ARTICULATED AWNING

PENCERE TENTE / WINDOW AWNING

PANJUR SİSTEMLERİ / SHUTTER SYSTEMS

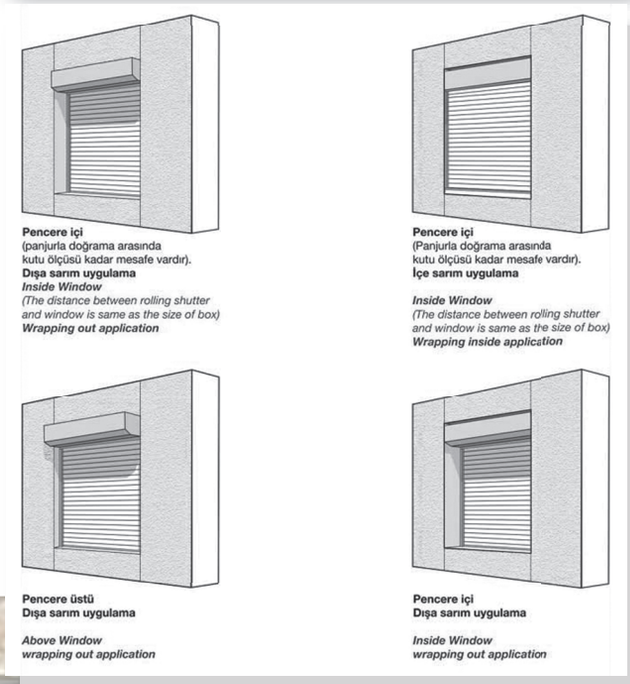

PANJUR SİSTEMLERİ / SHUTTER SYSTEMS

CEPHE SİSTEMLERİ / FACADE SYSTEMS

Kapaklı Cephe / *Front Cover* - FS 50

- Dekoratif kapak alternatifleri, standart ve özel açılara uygun özel profiller ile dikkat çekici estetige sahip cepheler tasarlanabilir.
- Drenaj (Kondens) kanalı sayesinde maksimum hava ve su tahliye performansı,
- Maksimum bina yüksekligi 100 m.
- Bütün fitillerin EPDM olması sayesinde uzun ömürlülük,
- Pratik ve sorunsuz detay çözümleri.
- 1.6 ve 2.0 mm et kalınlık
- Kasa genişliği: 50 mm
- Norton bant ile sağlam yapıştırma.
- Cam tutucu kasetlerle bina cephelerine kesintisiz cam görüntüsü
- Silikon bonding işlemi ile cam cephe bütünlüğü.
- Elektrostatik boyalı (RAL) ve Eloksal renk uygulaması imkanı.
- İmalat ve Montaj rahatlığı.
- 6-32 mm arası cam kombinasyonu,
- Isı Geçirgenlik (Uf): 4.6 W/m²K

- *Possible to find aesthetic façade solutions with decorative sash alternatives and custom profiles*
- *Maximum air and water discharge performance with drainage channels*
- *Maximum building height: 100 m*
- *High longevity with EPDM gaskets*
- *Practical and hassle-free solutions*
- *Wall thickness: 1.6 mm -2.0 mm*
- *Frame width: 50mm*
- *Robust bonding with Norton tape*
- *Uninterrupted glass facade with glass holding cassettes*
- *Undivided glass facade with silicone bonding process*
- *Electrostatic painted (RAL) and anodized color options*
- *Easy manufacturing and installation*
- *Glazing thickness can be between 6 – 32 mm*
- *Thermal transmittance (Uf) = 4,6 W / m²K*

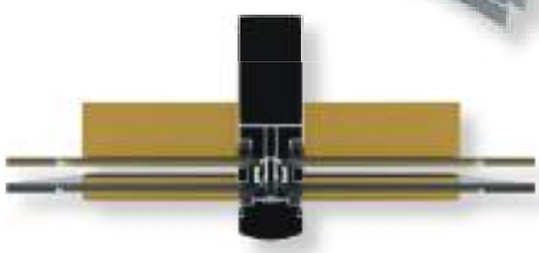

Yarı Kapaklı Cephe / *Semi-Lid Wall* - FS 50

- İsteğe bağlı olarak, yatayda ya da düşeyde EPDM fitil kullanımı ile yapının istenilen hattını vurgulama imkânı sağlanır,
- Dekoratif kapak alternatifleri ile görsel çeşitlilik,
- Maksimum bina yüksekliği 100 m.
- 6-32 mm arası cam kombinasyonu,
- Bütün fitillerin EPDM olması sayesinde uzun ömürlülük,
- Pratik ve sorunsuz detay çözümleri,

- *Optional to use EPDM gaskets horizontally or vertically in order to emphasize the desired line of the building*
- *Visual diversity with decorative cover alternatives*
- *Maximum building height: 100 m*
- *Glazing thickness can be between 6 – 32 mm*
- *High longevity with EPDM gaskets*
- *Practical and hassle-free detail solutions*

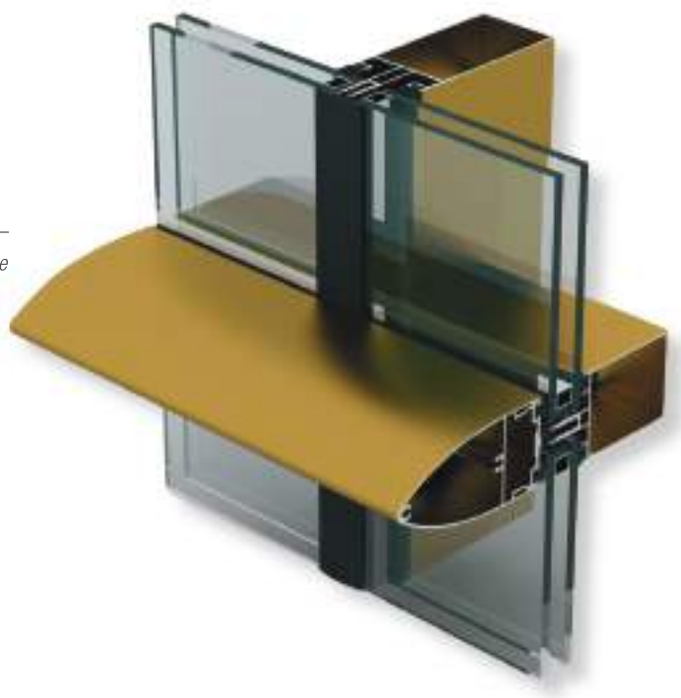

CEPHE SİSTEMLERİ / FACADE SYSTEMS

Ekonomik Silikon Cephe / *Economic Silicone Facade Systems*- FS 50 ECO

- Drenaj (Kondens) kanalı sayesinde maksimum hava ve su tahliye performansı
- Silikon cephe görüntüsü ve sabit bölümlerde kaset olmaması
- Bütün fitillerin EPDM olması sayesinde uzun ömürlülük
- Pratik ve sorunsuz detay çözümleri
- Kasa genişliği: 50 mm
- Cam tutucu klipslerle bina cephelerine kesintisiz cam görüntüsü
- Silikon bonding işlemi ile cam cephe bütünlüğü
- Elektrostatik boyalı (RAL) ve eloksallı renk uygulama imkanı
- İmalat ve montaj rahatlığı
- 6 – 32 mm arası cam kombinasyonu
- Isı geçirgenlik (Uf) = 2,84 W/m²K

- *Maximum air and water discharge performance with drainage channels*
- *Aluminium-free front view thanks to silicone facade*
- *High longevity with EPDM gaskets*
- *Practical and hassle-free detail solutions*
- *Frame width: 50 mm*
- *Uninterrupted glass facade with glass holding clips*
- *Undivided glass facade with silicone bonding process*
- *Electrostatic painted (RAL) and anodized color options*
- *Easy manufacturing and installation*
- *Glazing thickness can be between 6 – 32 mm*
- *Thermal transmittance (Uf) = 2,84 W / m²K*

Silikon Cephe / *Silicone Facade Systems*- FS 50

- Boundingli yalıtımlı ve yalıtımsız kaset seçeneği ile cam cephe bütünlüğü
- Drenaj (Kondens) kanalı sayesinde maksimum hava ve su tahliye performansı
- Maksimum bina yüksekliği: 100 m
- 6 - 26 mm arası cam kombinasyonu
- Bütün fitillerin EPDM olması sayesinde uzun ömürlülük
- Pratik ve sorunsuz detay çözümleri
- Cam tutucu klipsler ve silikon bonding işlemi ile cephede kesintisiz cam görüntüsü
- Elektrostatik boyalı (RAL) ve eloksallı renk uygulama imkanı
- İmalat ve montaj rahatlığı
- Isı geçirgenlik (Uf) = 4,01 W/m²K

- *Full glass façade with the options to choose insulated or uninsulated bounded cassette profiles*
- *Maximum air and water discharge performance with drainage channels*
- *Maximum building height: 100 m*
- *Glazing thickness can be between 6 – 26 mm*
- *High longevity with EPDM gaskets*
- *Practical and hassle-free detail solutions*
- *Uninterrupted glass facade with glass holding clips and silicone bonding process*
- *Electrostatic painted (RAL) and anodized color options*
- *Easy manufacturing and installation*
- *Thermal transmittance (Uf) = 4,01 W / m²K*

CEPHE SİSTEMLERİ / FACADE SYSTEMS

CEPHE SİSTEMLERİ / FACADE SYSTEMS

OFİS BÖLME SİSTEMLERİ
OFFICE PARTITION SYSTEMS

OP 40

- Ahşap ve Menteşeli Cam kapı yapabilme imkanı
- 35 x 35 mm zarif çerçeve ebatları
- 8-10-12-14mm cam uygulama imkanı
- Ses Yalıtımında 40 dB performans
- 600 mm - 1500 mm cam genişliği,
- 2000 mm - 3500 mm cam yüksekliği uygulama
- Estetik,ince,kolay imalat ve montaj sağlar

- *Option to produce wooden and hinged glass doors*
- *35 x 35 mm elegant frame sizes*
- *8-10-12-14 mm glass application options*
- *40 dB performance with noise insulation*
- *600 mm-1500 mm glass width,*
- *Application of 2000 mm-3500mm glass height*
- *Aesthetic, slim, provides easy manufacturing and installation*

OP 100

- Derzli ve klipsli bölme duvar sistemi
- Ahşap ve cam kaplamalarda sesi minimize eder.
- 10 cm duvar olarak tamamını ahşap ve cam olarak tasarlama imkanı
- 45 desibele kadar yüksek ses izolasyonu
- Yatay ve düşeyde 6 mm fuga
- Çift camlı yarı monoblok üniteler sayesinde kolay ayarlama

- *Partition wall system with joints and clips*
- *Minimizes sound in wood and glass coatings.*
- *Possibility to design whole as wooden and glass as 10 cm wall*
- *High sound insulation up to 45 decibels*
- *Horizontal and vertical 6 mm fuga*
- *Easy adjustment and disassembly thanks to double glazed semi-monobloc units*

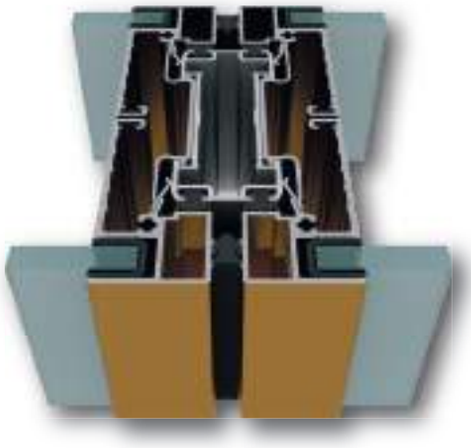

OFİS BÖLME SİSTEMLERİ / OFFICE PARTITION SYSTEMS

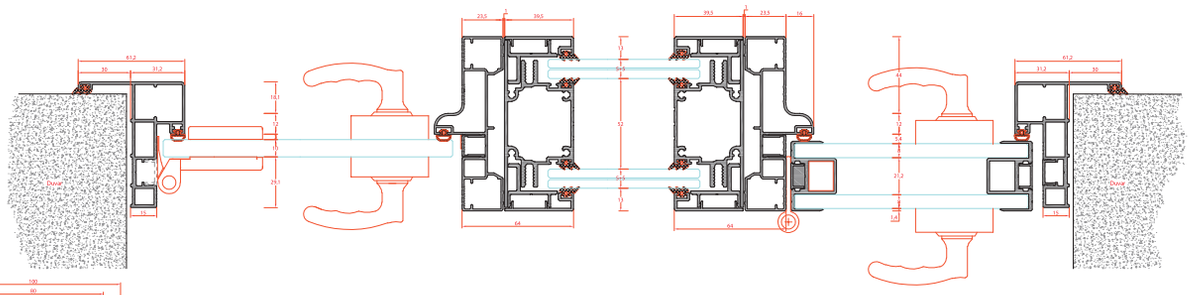

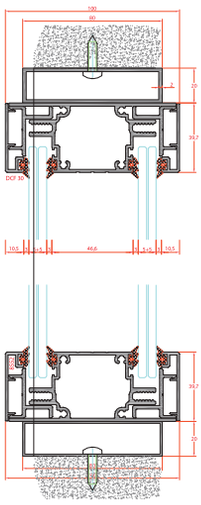

OP 40 DETAY

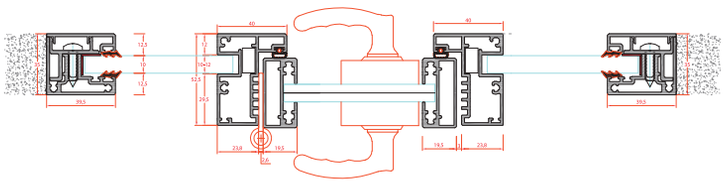

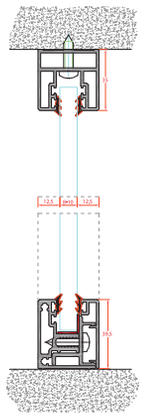

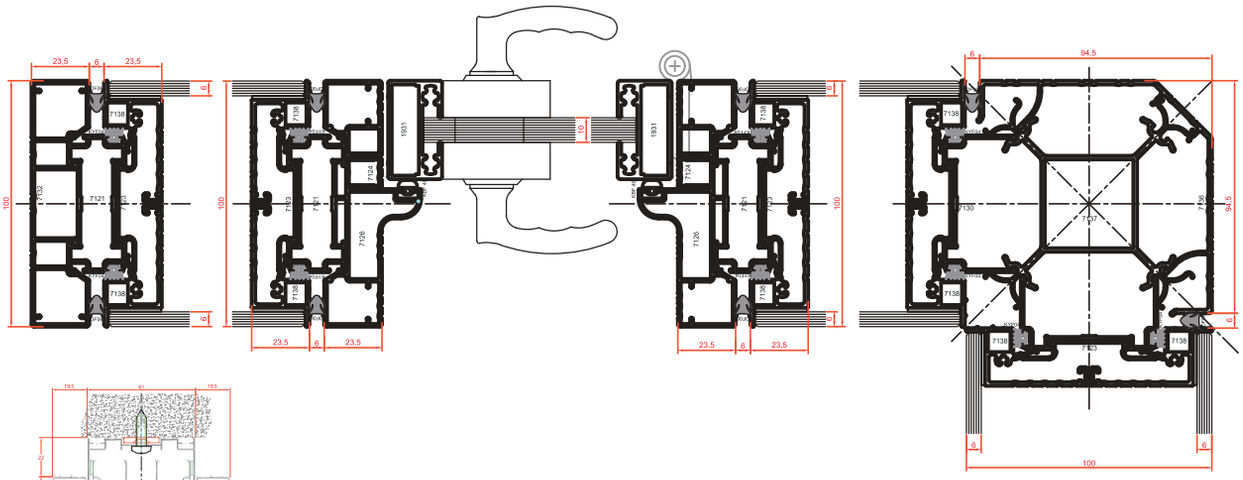

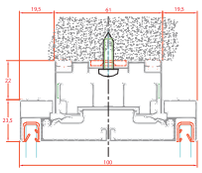

OP 100 DETAY

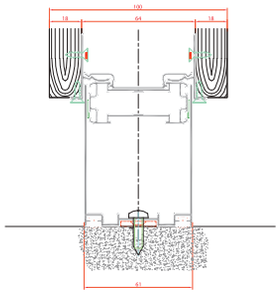

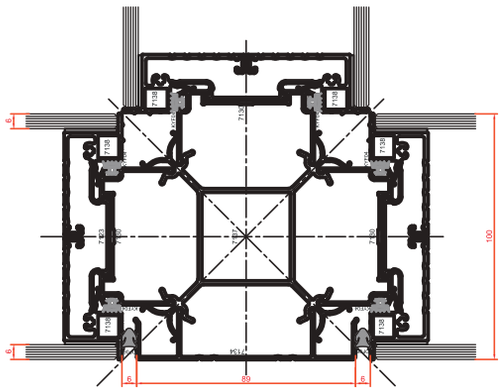

OFİS BÖLME SİSTEMLERİ / OFFICE PARTITION SYSTEMS

CAM KANAL SİSTEMLERİ / GLASS CHANNEL SYSTEMS

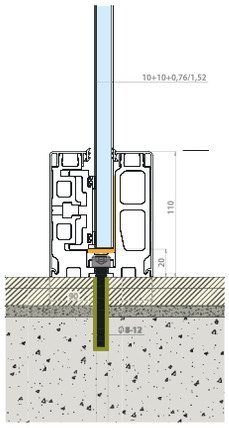

Type A
The Glass Balustrade

Glass H. Max 110 cm
With 10+10+0,76/1,52 glass
Weight volume 300 kg/linear meter
Availability for partial using (15 cm/20 cm)
Easy installation
Clamp cover with anodize finishing and RAL colour options
Certificated system

Cam yüksekliği max 110 cm
Max cam kalınlığı 10+10+0,76/1,52
Yük kapasitesi 300 kg/metre
Parçalar halinde kullanabilme (15 cm/20 cm)
Montaj kolaylığı
Eloksal ve RAL renk seçenekleri
Sertifikalı onaylı ürün

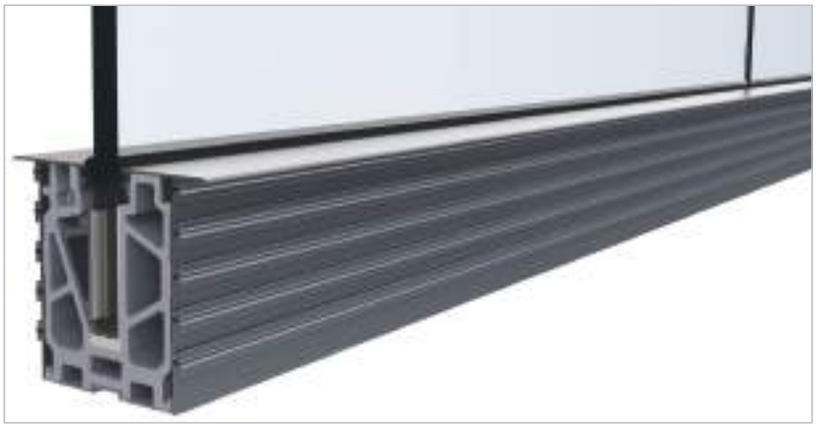

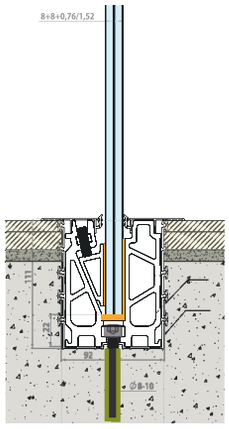

Type B
The Glass Balustrade

Glass H. Max 110 cm
With 8+8+0,76/1,52 glass
Weight volume 300 kg/linear meter
Availability for partial using (15 cm/20 cm)
Easy installation
Clamp cover with anodize finishing and RAL colour options
Certificated system

Cam yüksekliği max 110 cm
Max cam kalınlığı 8+8+0,76/1,52
Yük kapasitesi 300 kg/metre
Parçalar halinde kullanabilme (15 cm/20 cm)
Montaj kolaylığı
Eloksal ve RAL renk seçenekleri
Sertifikalı onaylı ürün

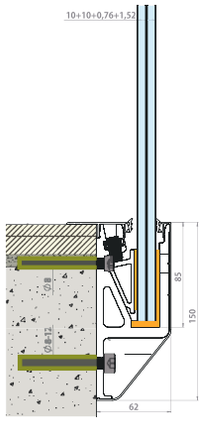

Type C
The Glass Balustrade

Glass H. Max 110 cm
With 10+10+0,76/1,52 glass
Weight volume 300 kg/linear meter
Availability for partial using (15 cm/20 cm)
Easy installation
Clamp cover with anodize finishing and RAL colour options
Certificated system

Cam yüksekliği max 110 cm
Max cam kalınlığı 10+10+0,76/1,52
Yük kapasitesi 300 kg/metre
15-20 cm parça olarak kullanabilme
Montaj kolaylığı
Eloksal ve RAL renk seçenekleri
Sertifikalı onaylı ürün

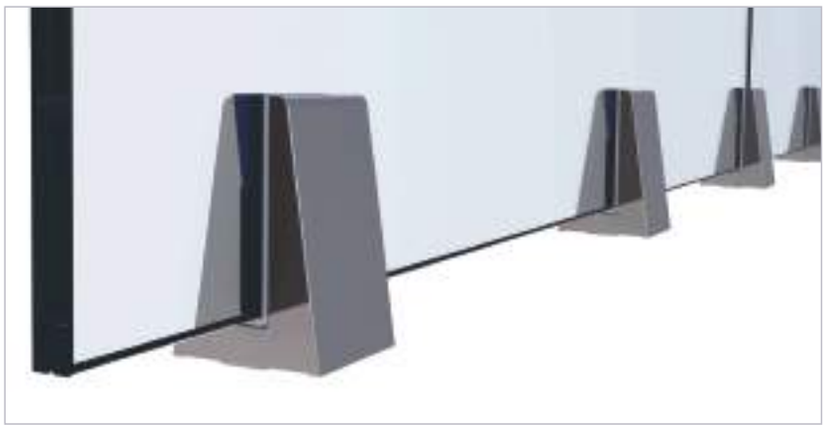

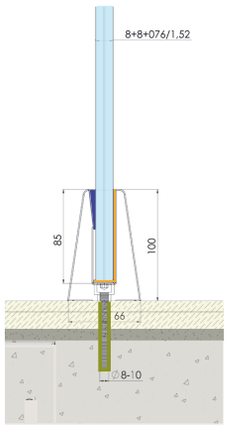

Type D
The Glass Balustrade

Glass H. Max 110 cm
With 8+8+0,76/1,52 glass
Class 250 kg/linear meter
Set part system
Easy installation
With anodize finishing and RAL colour options

Cam yüksekliği max 110 cm
Max cam kalınlığı 8+8+0,76/1,52 mm
Yük kapasitesi 250 kg/metre
Set olarak kullanabilme
Montaj kolaylığı
Eloksal ve RAL renk seçenekleri

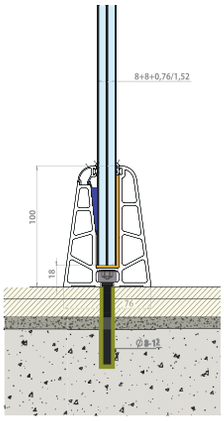

Type E

The Glass Balustrade

Glass H. Max 110 cm
With 8+8+0,76/1,52 glass
Class 250 kg/linear meter
Line profile system
Easy installation
With anodize finishing and RAL colour options
Certificate system

Cam yüksekliği max 110 cm
Max cam kalınlığı 8+8+0,76/1,52
Yük kapasitesi 250 kg/metre
Boy profil olarak kullanabilme
Montaj kolaylığı
Sertifikalı onaylı ürün

KORKULUK SİSTEMLERİ / RAILING SYSTEMS

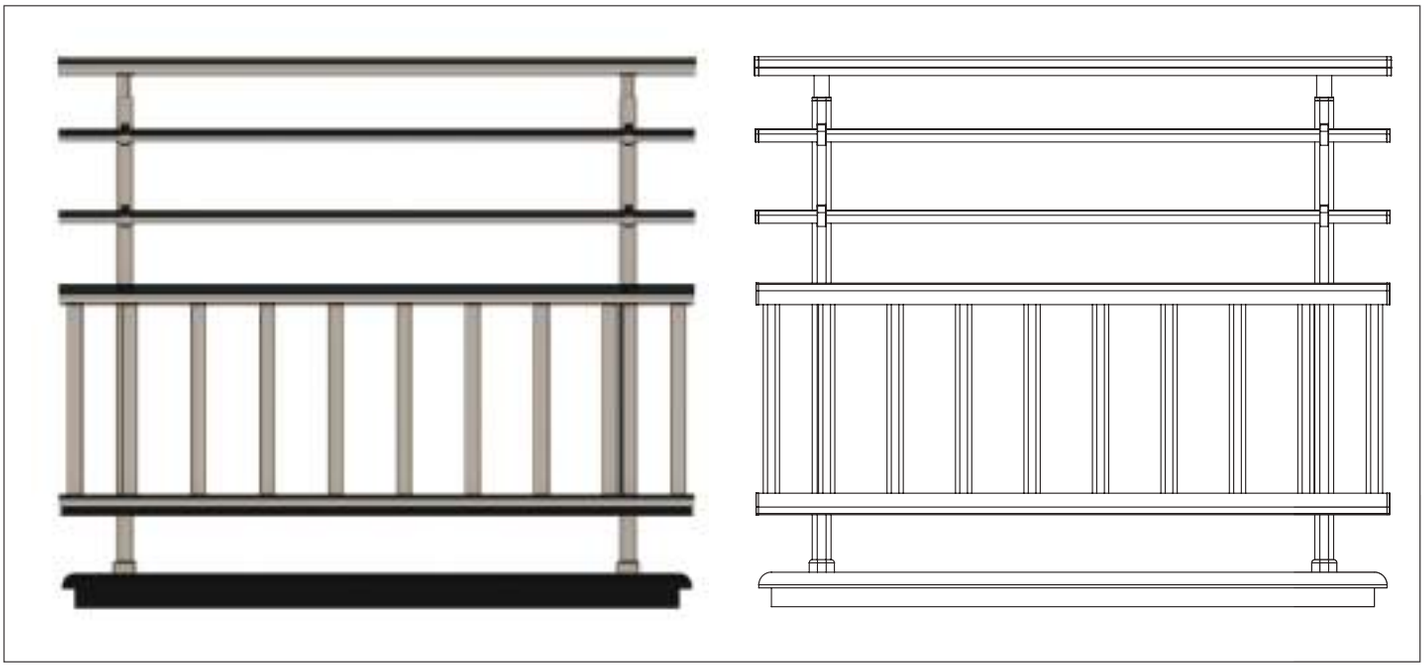

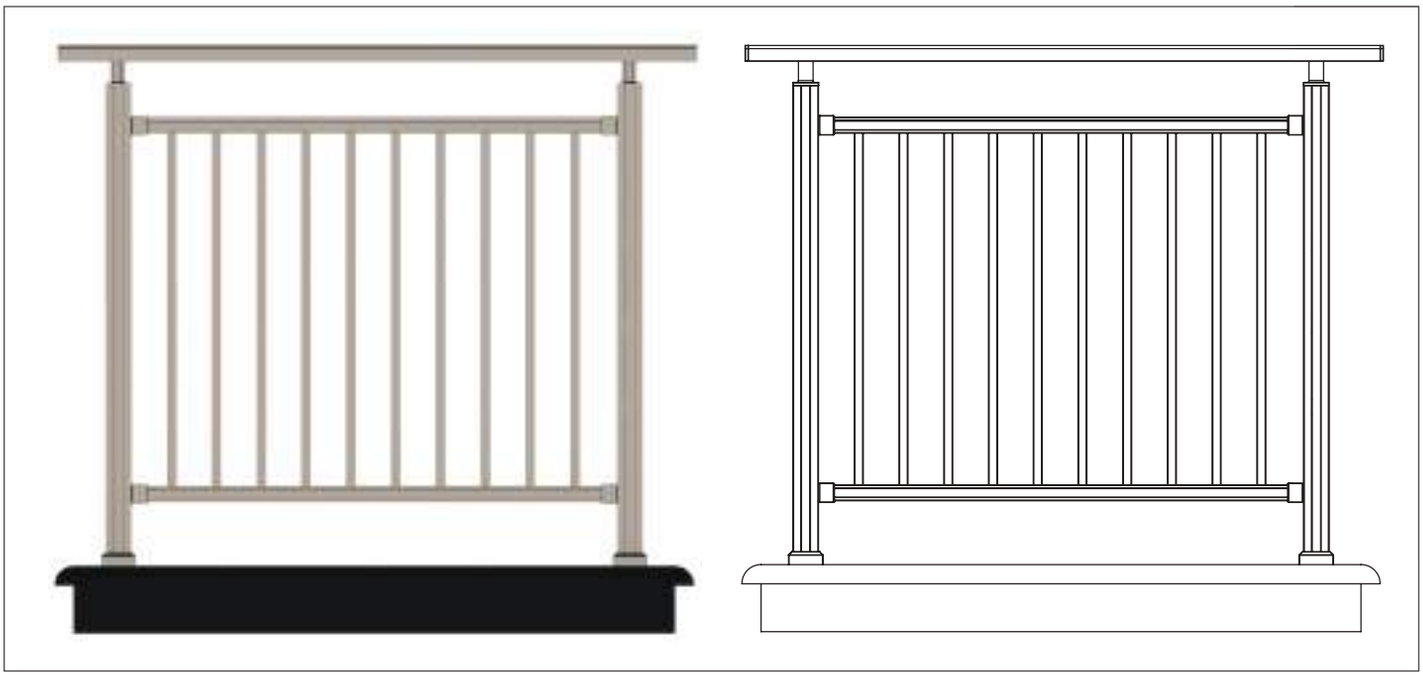

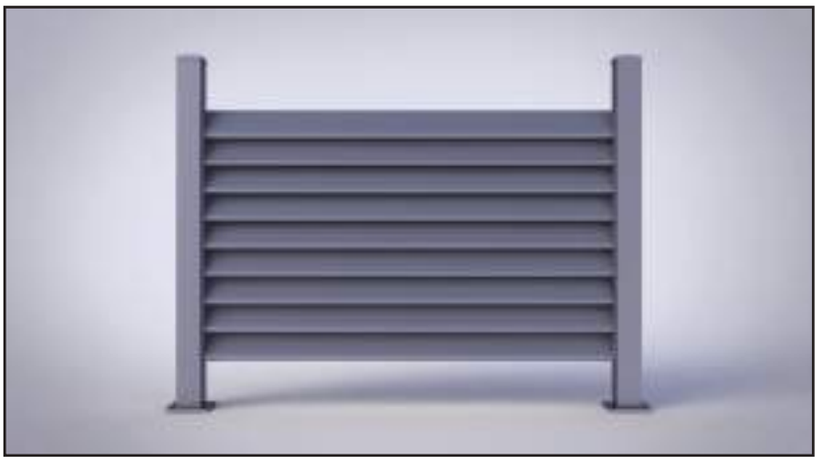

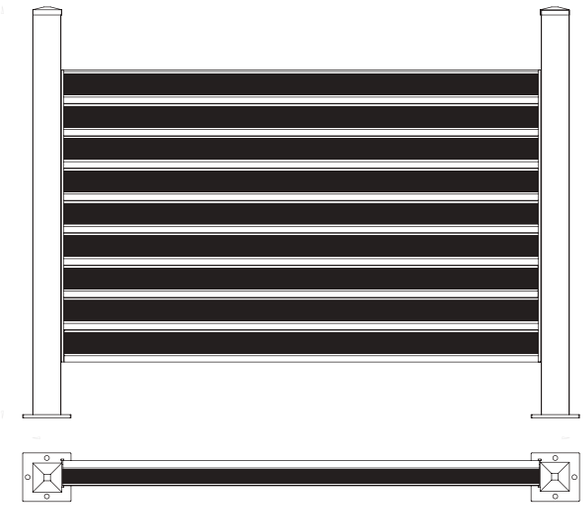

ALÜMİNYUM PANEL KAPI / ALUMINUM PANEL DOOR

ALÜMİNYUM PANEL KAPI / ALUMINUM PANEL DOOR

PVC KAPI VE PENCERE SİSTEMLERİ
PVC DOOR & WİNDOW SYSTEMS

HEBE SCHİEBE

- Kasa profili 170 mm genişliğinde ve 6-7 odacıklıdır.
- Kanat profili 70 mm genişliğinde ve 5 odacıklı, maksimum ses, ısı yalıtımı sağlamak için 20, 24, 28, 34, 40 mm aralığındaki nitelikli camlarla birlikte kullanılması mümkündür.
- Kasa ve kanat profilinin et kalınlığı A sınıfındadır.
- Alüminyum eşik profilinin ısı yalıtımı, içeriden PVC eşik kapama ile sağlanmıştır.
- Kasa profilinin montajında kullanılan vidalar, yardımcı profillerin altında gizlenebildiğinden, dışarıdan vida görünmemektedir.
- Taşıma ve montaj kolaylığı sağlanması açısından kasa profili, demonte bir şekilde alanda montajı yapılacak şekilde tasarlanmıştır.
- Kanat profillerinde kullanılan özel bükümlü destek sacı sayesinde; rüzgâr yükünün, atalet dayanım ihtiyacının fazla olduğu geniş açıklıklarda sistemin kullanılmasını sağlamaktadır.
- Kasa, kanat birleşiminde kullanılan 2'li conta ile yalıtım avantajı sağlamaktadır.

- *Case profile has a width of 170 mm and 6-7 chambers.*
- *To ensure maximum sound and heat insulation with case profile width of 70 mm and 5 chambers, it is possible to be used with quality glass between the range of 20, 24, 28, 34, 40mm.*
- *Wall thickness of the case and sash profile is A class.*
- *Heat insulation of the aluminium sill profile is ensured with PVC sill closure from inside.*
- *As the screws used in the mounting of the case profile, may be hidden under the auxiliary profiles; the screws are not visible from outside.*
- *The case profile is designed so as to be mounted on-site as demounted, in terms of providing ease of transportation and mounting.*
- *It is ensured that the system can be used in wide spans which the wind load resistance need is more, by means of special bended support plate used in sash profiles.*
- *Insulation advantage is provided with dual seal used in the conjunction of case and sash.*

MAXI ROYAL 70 mm

- Maksimum ses ve ısı yalıtımı sağlamak için, 4, 20, 24, 28, 34, 40mm aralığında kaliteli cam ile kullanılabilir.
- Ek bir oda ve hava duvarı sayesinde, pencere yalıtımına ek katkı sağlar.
- Alüminyum kapak uygulaması sayesinde dış yüzeyde estetik bir görünüm sağlar.
- Alüminyum kapaklar özellikle üstün yalıtım katkısı sağlamak için tasarlanmıştır.
- Rezidans görünümündeki özel konut ve iş merkezi projeleri için, alüminyum kapak uygulaması ile sunduğu geniş renk yelpazesi ile özel tasarımlı dış duvarlarda tercih edilen uygulama profilleridir.
- Beyaz profil renklerine ek olarak, krem ve gri kaplama seçenekleri de vardır.
- Düz kanat ve oluklu kanat uygulamaları ile farklı görünüm imkanı sunar.
- Kasalı kasa profili ile iç yüzeyde estetik görünümlü duvar - doğrama bağlantı bütünlüğü sağlar.
- Profil detayları, yüksek binalardaki rüzgar yüküne karşı direnç sağlayacak şekilde tasarlanmıştır.
- Kendinden contalı profil sayesinde hızlı üretim avantajı sağlar.
- Kapılar için daha düşük uygulama imkanı sağlayan ısı yalıtımlı alüminyum eşik seçenekleri bulunmaktadır.
- Su tahliyesini kolaylaştıran tasarımı sayesinde su sızdırmazlığı yüksektir.

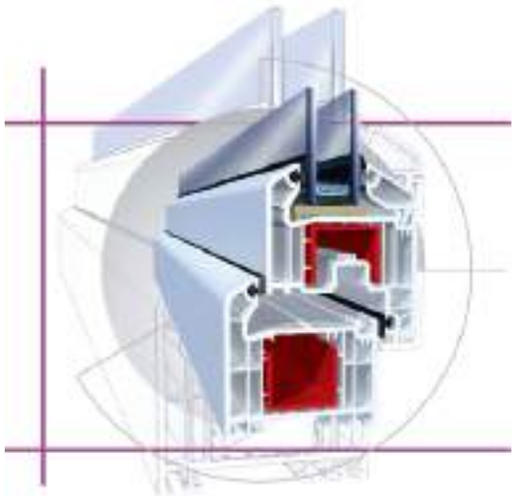

- *To ensure maximum sound and heat insulation, it is possible to be used with quality glass between the range of 4, 20, 24, 28, 34, 40mm.*
- *By means of an additional chamber and air wall, it provides additional contribution to window insulation.*
- *By means of aluminium cover application, it provides an aesthetic appearance on the outer surface.*
- *Aluminium covers are designed especially to provide outstanding insulation contribution.*
- *They are the preferred application profiles for the special housing and business center projects having residence appearance, and on special designed external walls with its wide colour range it offers with aluminium cover application.*
- *In addition to White profile colours, there are also cream and grey casing options.*
- *It offers different appearance possibility with its flat sash and fluted sash applications.*
- *It provides wall – joinery connection integrity with aesthetic appearance on the inner surface with the groined case profile.*
- *The profile details are designed so as to provide resistance to against the wind load on the high-rise buildings.*
- *By means of self-sealed profile, it provides rapid production advantage.*
- *For the doors, there are heat insulated aluminium sill options which provides lower application opportunity.*
- *By means of its design which makes the water discharge easier, its water tightness is high.*

PVC KAPI VE PENCERE SİSTEMLERİ
PVC DOOR & WİNDOW SYSTEMS

MAXI EMPIRE 120 mm

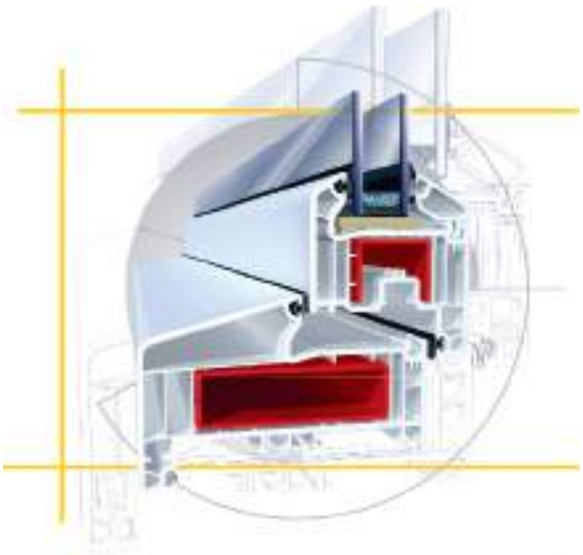

- Maksimum ses ve ısı yalıtımı sağlamak için, 4, 20, 24, 28, 34, 40mm aralığında kaliteli cam ile kullanılabilir.
- 5 odacıklı ve 120 mm profiller sayesinde ısı, ses, toz, su yalıtımı sağlayarak konforlu yaşam alanları ve tasarruf imkanı sağlar.
- Beyaz profil renklerine ek olarak, krem ve gri kaplama seçenekleri de vardır.
- Kalıcı olmayan eğimli bir dış yüzeye sahiptir.
- Harcanan plaka kullanımıyla, yüksek profil direncine ihtiyaç duyan projeler için esnek tasarım fırsatları sunar.
- Maxi Empire Serisi, yüksek binalardaki beklentilerin ötesinde bir yalıtım performansı sağlarken, binaların mimarisine de mükemmel bir şekilde uyar.
- Kapılar için daha düşük uygulama imkanı sağlayan ısı yalıtımlı alüminyum eşik seçenekleri bulunmaktadır.

- *To ensure maximum sound and heat insulation, it is possible to be used with quality glass between the range of 4, 20, 24, 28, 34, 40mm.*
- *By means of profiles with 5 chambers and of 120 mm, it provides comfortable living spaces and saving opportunity by ensuring heat, sound, dust, water insulation.*
- *In addition to white profile colours, there are also cream and grey casing options.*
- *It has a non-retentive inclined outer surface.*
- *It offers flexible design opportunities for the projects in need of high profile resistance, with the use of expended plate.*
- *Maxi Empire Series provides an insulation performance beyond expectations in high-rise buildings, while complying with the architecture of the buildings perfectly.*
- *For the doors, there are heat insulated aluminium sill options which provides lower application opportunity.*

MAXI MAJESTIC ING

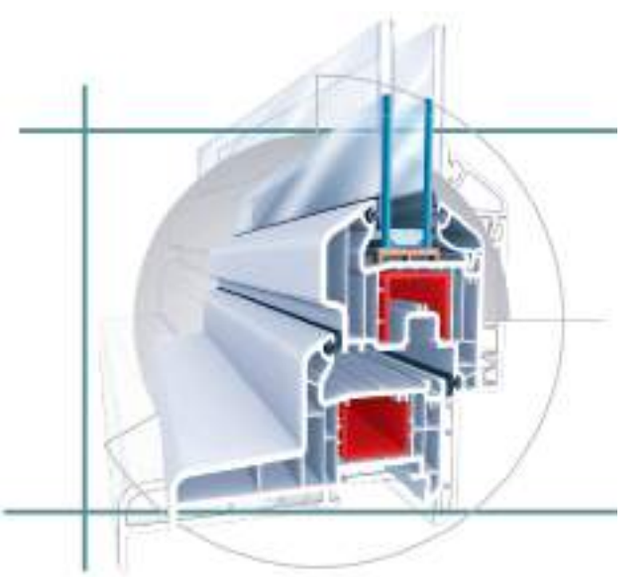

- Maksimum ses ve ısı yalıtımı sağlamak için, 4, 20, 24, 28, 34, 40mm aralığında kaliteli cam ile kullanılabilir.
- Pencereler özellikle tasarlanmış kasa, kanat ve orta kanat profili ile dışarıya açılmaktadır.
- Dışarıdan açılma seçeneği ile dar alanlarda verimli kullanım sağlayan mükemmel tasarımı ile kullanıcıların evlerini kolayca dekore etmelerini sağlar.

- *To ensure maximum sound and heat insulation, it is possible to be used with quality glass between the range of 4, 20, 24, 28, 34, 40mm.*
- *The windows are opening to outside by means of especially designed case, sash and middle sash bar profile.*
- *It allows the users to decorate their houses easily with its perfect design which allows efficient use of the spaces in narrow areas with its option of opening outwards.*

MARKA TESCIL BELGESI
AYPEN
CERTIFICATE
ISO 9001:2008
Quality Management System

SZUTEST
Authorization
to use the quality sign
CERTIFICATE TIC
AKPA
Authorization
to use the quality sign
SZUTEST

TURK STANDARDLARI ENSTITUSU
TURKISH STANDARDS INSTITUTION
CERTIFICATE OF CONFORMITY TO TURKISH STANDARDS
TSE
TSEK
AT UYGUNLUK BEYANI CE

AYPEN®

Aypen Alüminyum Plastik Doğ. Sist. San. Tic. Ltd. Şti.

Merkez: İnkilap Mah. Hatip Cad. No:34/B 34768 Ümraniye - İSTANBUL / TURKEY
Tel: 0 216 631 32 94 - 0 216 632 09 55 - e-mail: bilgi@aypen.com.tr

Fabrika: Çengeldere Mah. Ulus Cad. No:3 34830 Beykoz - İSTANBUL / TURKEY
Tel: 0 216 479 24 20

www.**aypen**.com.tr